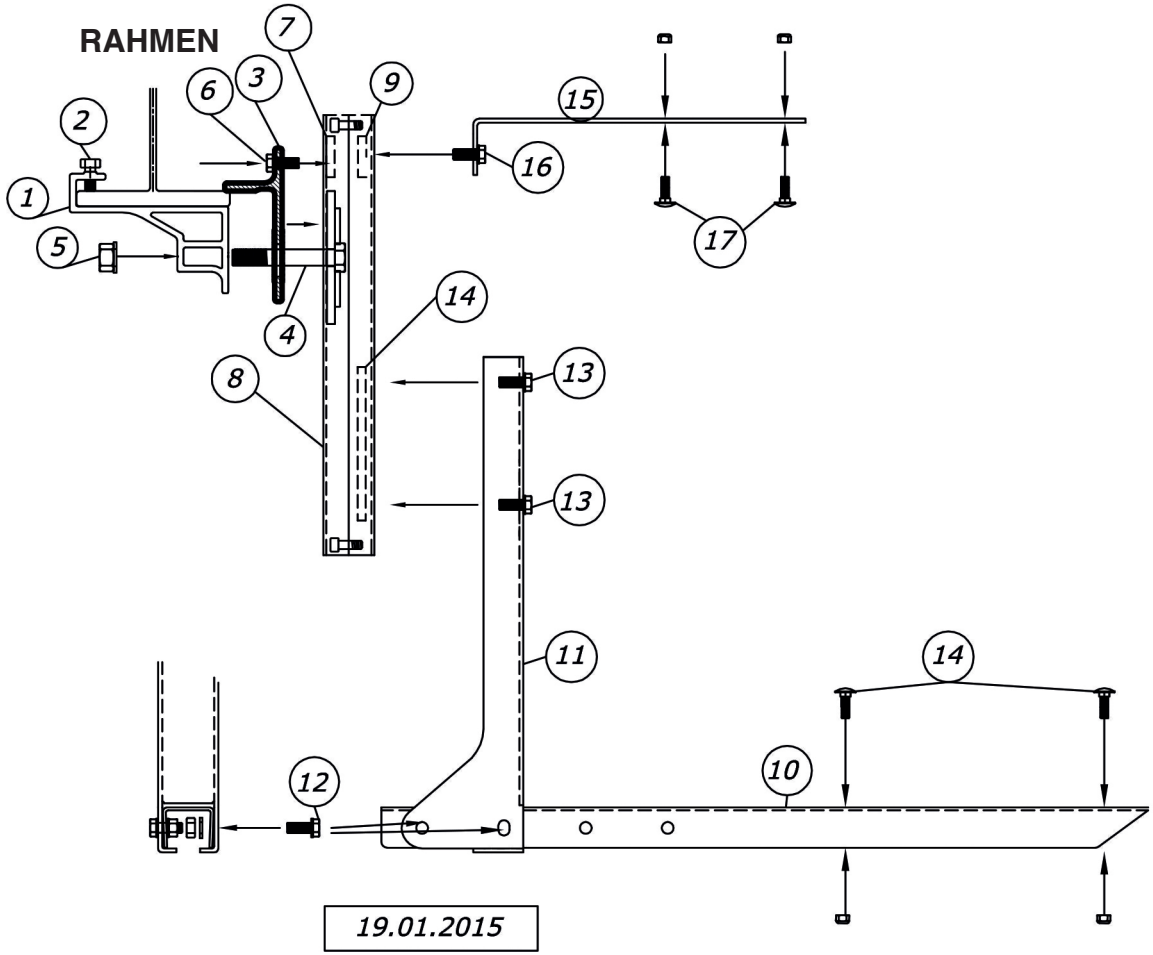


# Montageempfehlung
## Art.-Nr. 014016

1. Montieren Sie Teil (1) an den Rahmen und ziehen Sie den 10x25 mm-Bolzen an, sodass sich kein Spalt mehr zwischen Halterung und Rahmen befindet.
2. Montieren Sie an Teil (3) den 16 mm-Bolzen (4). Montieren Sie auch 10x25 mm-Bolzen (6) oben auf (3) mit Mutter (7), die sich im H-Profil (8) befindet.
3. Montieren Sie (3) und (8) an (1). Achten Sie darauf, dass alle Teile dicht am Rahmen anliegen. Stellen Sie die Höhe des H-Profils (8) ein. Ziehen Sie die 16 mm-Mutter (5) mit 140 nm fest.
4. Montieren Sie (10) und (11) mit 10x25 mm-Bolzen und Mutter (12) bis zur gewünschten Tiefe (drei Positionen: 445, 525, 605 mm) zusammen.
5. Stellen Sie die Konsolen auf die gewünschte Höhe ein und ziehen Sie die 10x 25 mm-Bolzen (13) fest.
6. Platzieren Sie die Box auf den Konsolen, mit Gummi dazwischen. Bohren Sie Löcher in die Box für 8x25 mm-Bolzen (14) und ziehen Sie sie mit Nyloc-Muttern fest.
7. Montieren Sie die Stützwinkel (15) mit 10x25 mm-Bolzen (16) und Mutter (9), die sich im H-Profil (8) befindet, fest. Bohren Sie 9 mm-Löcher oben in die Box und schrauben Sie die Stützwinkel mit 8x25 mm-Bolzen (17) fest.

Die Box ist höhenverstellbar, indem Sie (5) und (6) bei Nr. (1) & (3) lösen. Oder bei (13) an der Boxkonsole (11).

ACHTUNG! Bei Nacheinstellung: Sichern Sie die Box von unten mit beispielsweise einem Wagenheber, sodass sie nicht herunterfallen kann.